PŮDORYS – TVAR 1:100

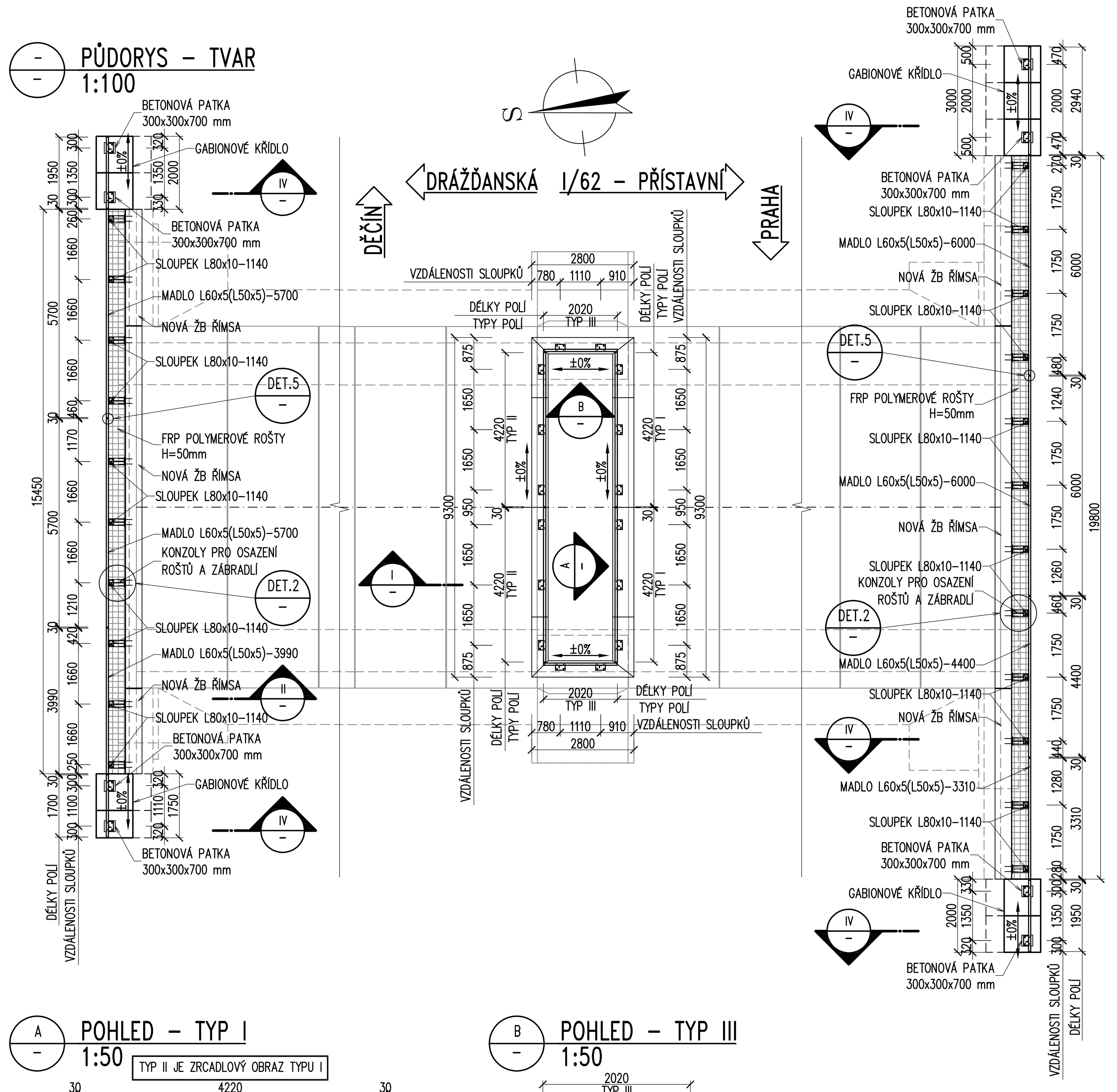

PŘÍČNÝ ŘEZ 1:10

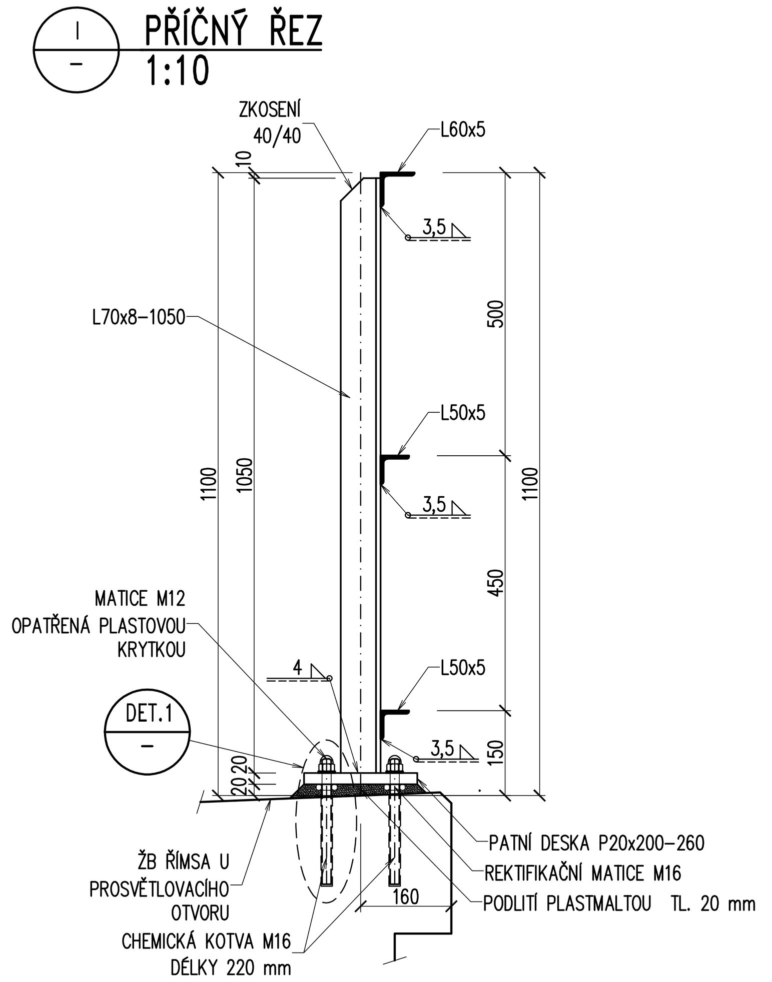

ŘEZ 1:10

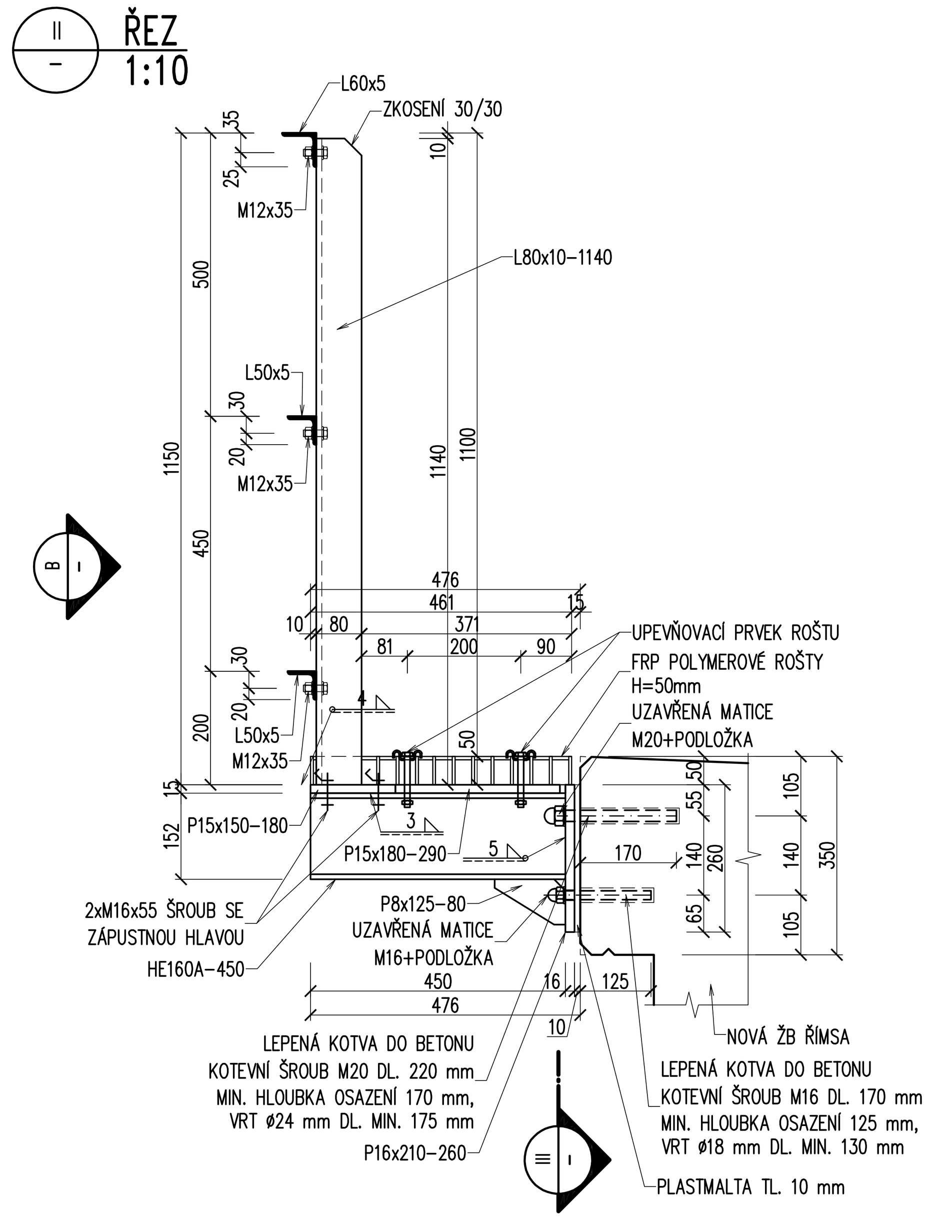

POHLED 1:10

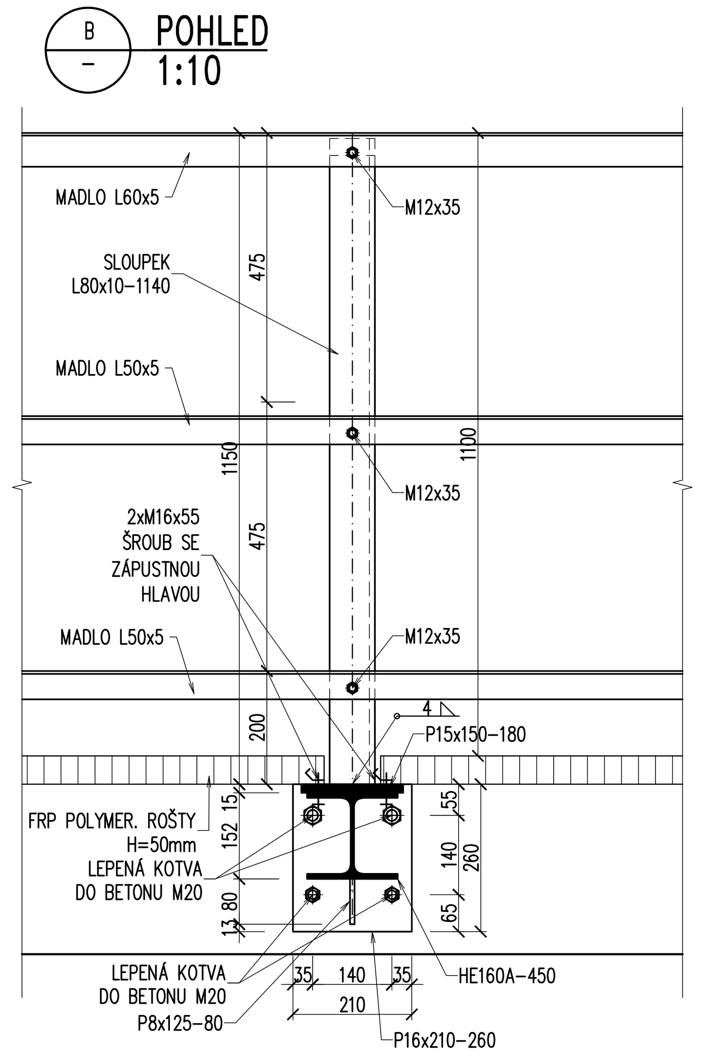

PŘÍČNÝ ŘEZ – GABIONY 1:10

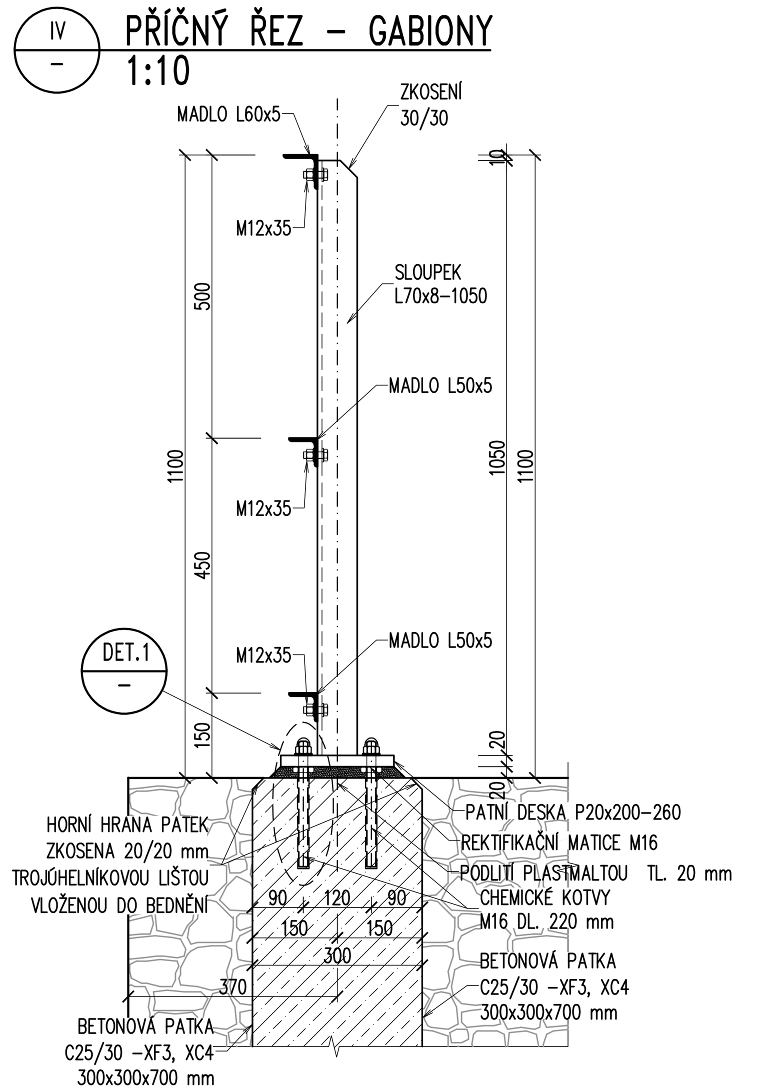

DETAIL PATNÍ DESKY 1:5

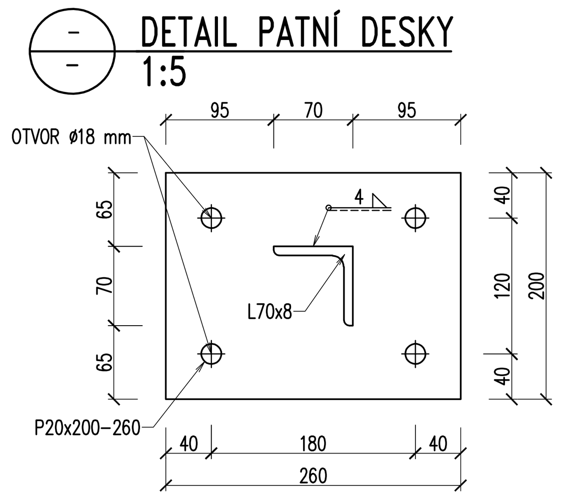

ŘEZ 1:10

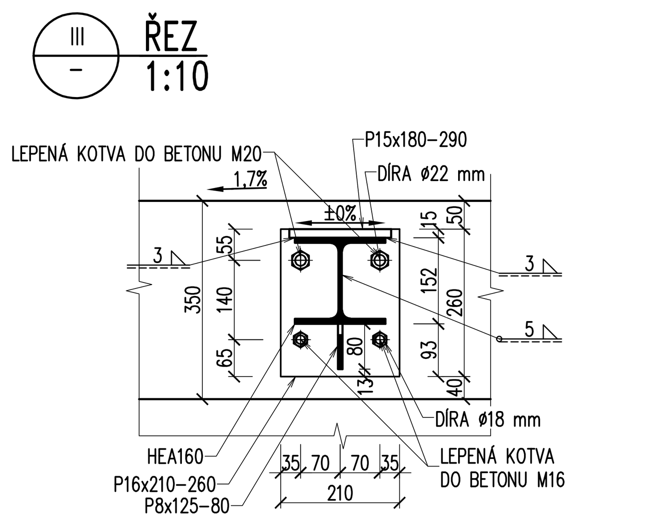

DETAIL STYKU MADEL 1:10

ŘEZ 1:5

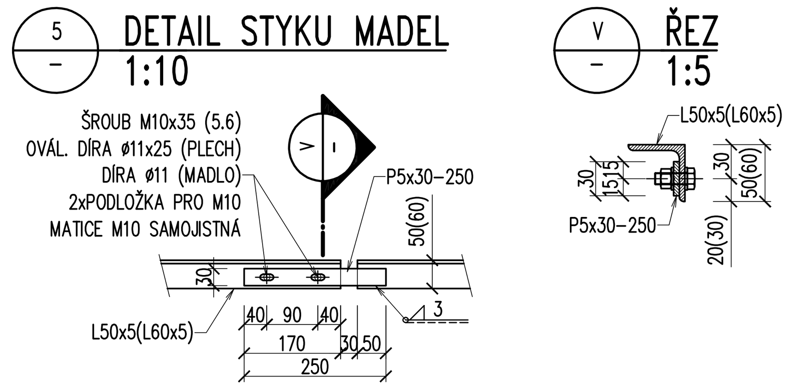

POHLED – TYP I 1:50

TYP II JE ZRCADLOVÝ OBRAZ TYPU I

POHLED – TYP III 1:50

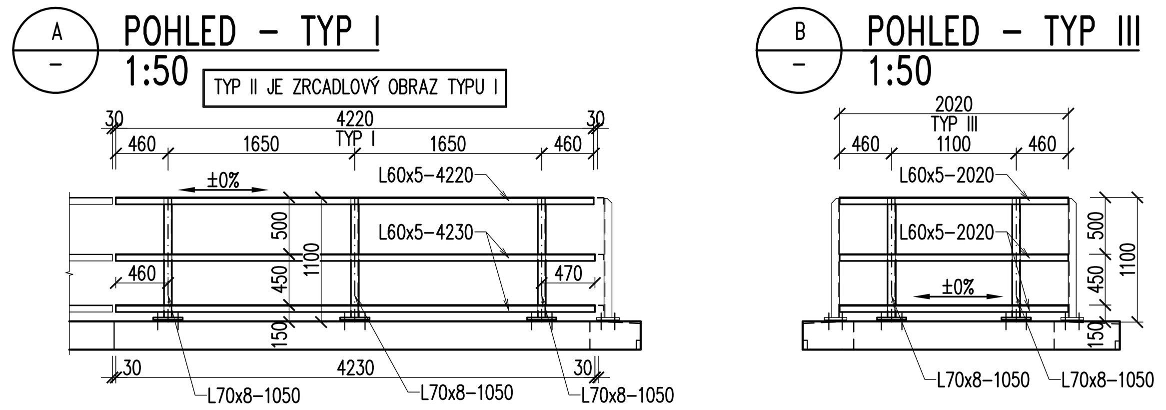

DETAIL KOTEVNÍHO ŠROUBU 1:5

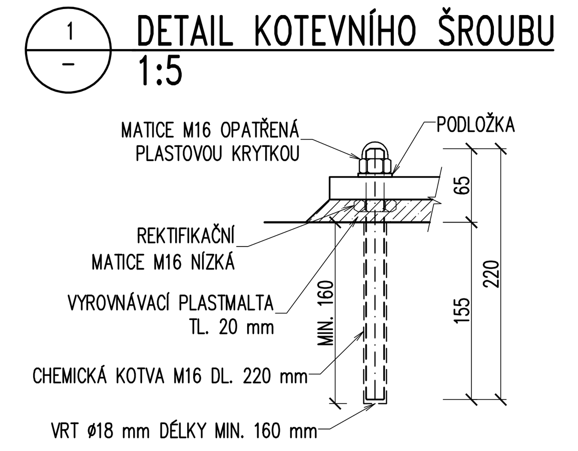

DETAIL 1:10

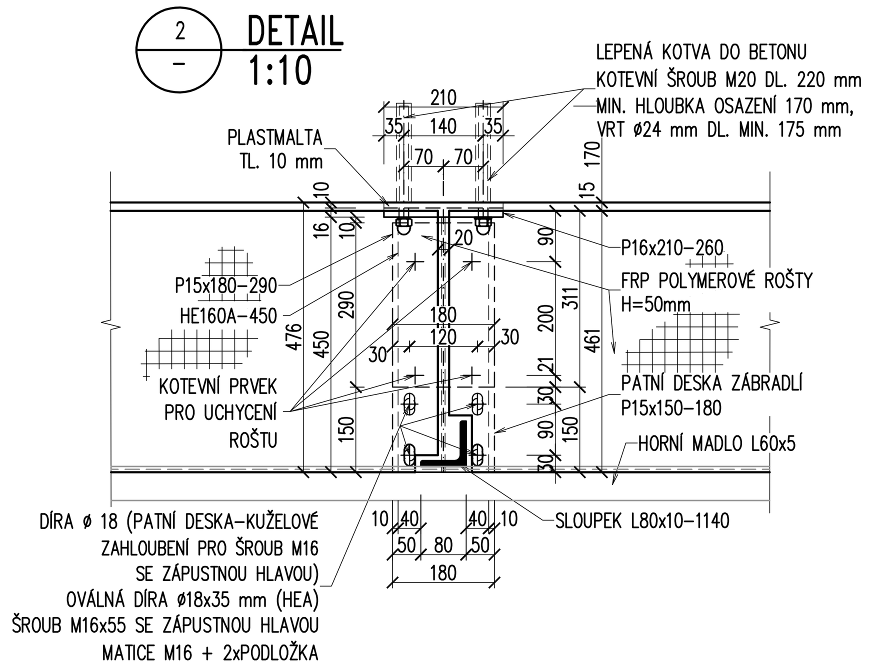

DETAIL ROŠTŮ 1:25

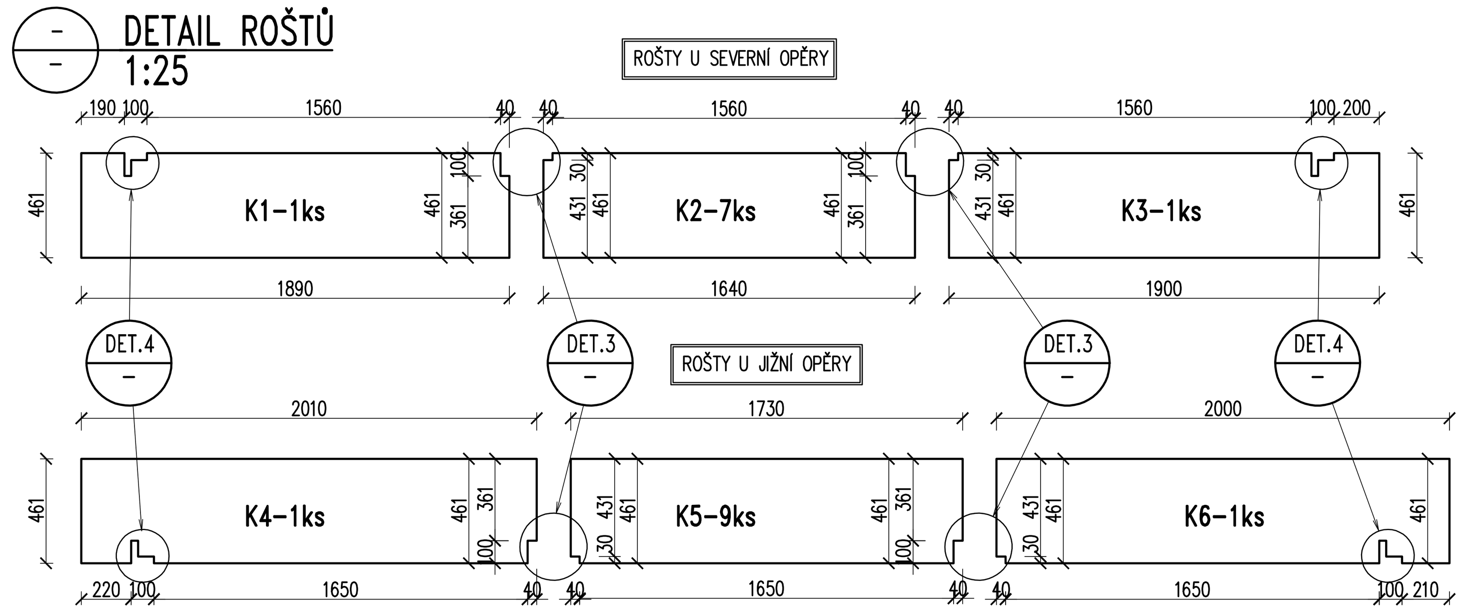

DETAIL 1:10

DETAIL 1:10

DETAIL – UPEVŇOVACÍ PRVEK ROŠTU 1:5

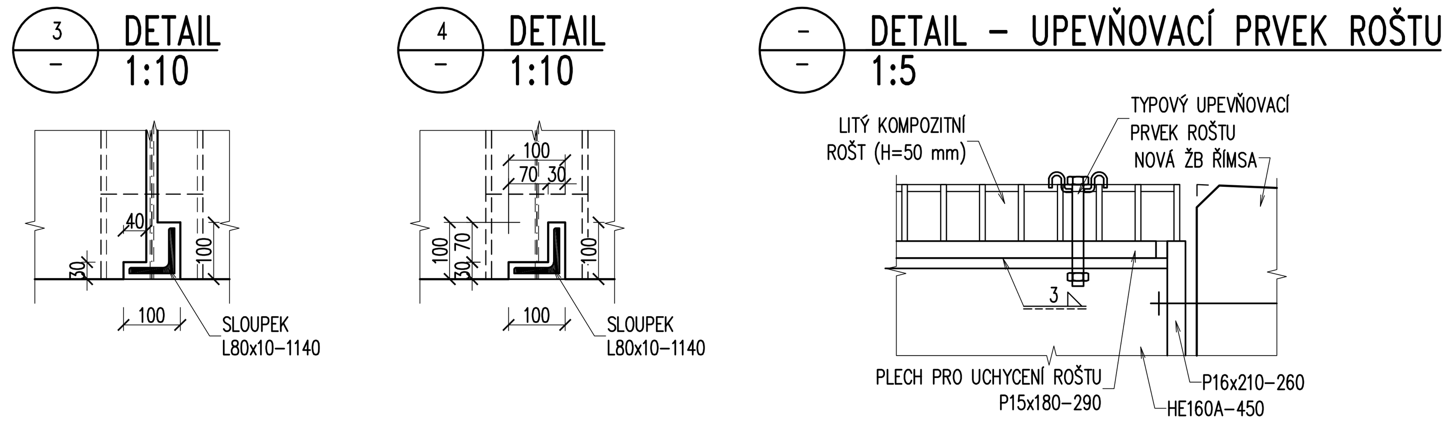

VÝKAZ KOMPOZITNÍCH ROŠTŮ:

PODLAHY NA CHODNÍCÍCH (K1–K6) – LITÉ FRP KOMPOZITNÍ ROŠTY VÝŠKY 50 mm, CELKEM 20 ks, CELKOVÁ PLOCHA ≈ 16,0 m²
MŘÍŽKA 42x42 mm, ROZMĚRY 461 x 1640 AŽ 1900 mm

VÝKAZ KONSTRUKČNÍ OCELI KONZOL

PROFIL	DL. (PL.)	KS	CELK. DL.(PL.)	HMOTNOST [kg]	CELKEM	NÁTĚR. PLOCHA m²/bm	CELKEM m²	POZNÁMKA
mm	m (m²)		m (m²)	m (m²), ks				
CHODNÍKOVÉ KONZOLY								
HE 160A - 450	0,450	22	9,900	30,400	301,0	0,91	9,0	S235 JR konzola
P 15 x 180 - 290	(0,052)	22	(1,148)	(117,750)	135,2	–	2,61	S235 JR styk roštu
P 16 x 210 - 260	(0,055)	22	(1,201)	(125,600)	150,9	–	2,73	S235 JR čelní deska
P 8 x 125 - 80	(0,010)	22	(0,220)	(62,800)	0,1	–	0,00	S235 JR výztuha
VÝKAZ SPOJOVACÍHO MATERIÁLU ZÁBRADLÍ								
PRVEK				ks				
CHEM. KOTVA M16x170+MAT.+PODL.				44				kotva čelní desky
CHEM. KOTVA M20x220+MAT.+PODL.				44				kotva čelní desky
CELKEM								
S235 JR					587 kg		14 m²	
CELKEM MATERIÁL					587 kg		14 m²	
SVARY (3%)					18 kg			
HMOTNOST MATERIÁLU CELKEM					605 kg			
NÁTĚROVÁ PLOCHA CELKEM					14 m²			

(HODNOTY "CELKEM" JSOU VYČÍSLENY BEZ SPOJOVACÍHO MATERIÁLU)

VÝKAZ KONSTRUKČNÍ OCELI ZÁBRADLÍ

PROFIL	DL. (PL.)	KS	CELK. DL.(PL.)	HMOTNOST [kg]	CELKEM	NÁTĚR. PLOCHA m²/bm	CELKEM m²	POZNÁMKA
mm	m (m²)		m (m²)	m (m²), ks				
ZÁBRADLÍ								
L 80 x 10 - 1 140	1,140	22	25,080	11,900	298,5	0,31	7,9	S235 JR sloupek konzola
L 70 x 8 - 1 050	1,050	24	25,200	8,400	211,7	0,27	6,8	S235 JR sloupek jiný
L 60 x 5 - 5 700	5,700	2	11,400	4,570	52,1	0,23	2,7	S235 JR madlo horní
L 60 x 5 - 3 990	3,990	1	3,990	4,570	18,2	0,23	0,9	S235 JR madlo horní
L 60 x 5 - 6 000	6,000	2	12,000	4,570	54,8	0,23	2,8	S235 JR madlo horní
L 60 x 5 - 4 400	4,400	1	4,400	4,570	20,1	0,23	1,0	S235 JR madlo horní
L 60 x 5 - 3 310	3,310	1	3,310	4,570	15,1	0,23	0,8	S235 JR madlo horní
L 60 x 5 - 4 220	4,220	4	16,880	4,570	77,1	0,23	3,9	S235 JR madlo horní
L 60 x 5 - 2 020	2,020	2	4,040	4,570	18,5	0,23	0,9	S235 JR madlo horní
L 60 x 5 - 1 950	1,950	2	3,900	4,570	17,8	0,23	0,9	S235 JR madlo horní
L 60 x 5 - 1 700	1,700	1	1,700	4,570	7,8	0,23	0,4	S235 JR madlo horní
L 60 x 5 - 3 000	3,000	1	3,000	4,570	13,7	0,23	0,7	S235 JR madlo horní
L 50 x 5 - 5 700	5,700	4	22,800	4,570	104,2	0,19	4,4	S235 JR madlo 2x dolní
L 50 x 5 - 3 990	3,990	2	7,980	4,570	36,5	0,19	1,5	S235 JR madlo 2x dolní
L 50 x 5 - 6 000	6,000	4	24,000	4,570	0,0	0,19	4,7	S235 JR madlo 2x dolní
L 50 x 5 - 4 400	4,400	2	8,800	4,570	0,0	0,19	1,7	S235 JR madlo 2x dolní
L 50 x 5 - 3 310	3,310	2	6,620	4,570	0,0	0,19	1,3	S235 JR madlo 2x dolní
L 50 x 5 - 4 230	4,230	8	33,840	4,570	0,0	0,19	6,6	S235 JR madlo 2x dolní
L 50 x 5 - 2 020	2,020	4	8,080	4,570	0,0	0,19	1,6	S235 JR madlo 2x dolní
L 50 x 5 - 1 950	1,950	4	7,800	4,570	0,0	0,19	1,5	S235 JR madlo 2x dolní
L 50 x 5 - 1 700	1,700	2	3,400	4,570	0,0	0,19	0,7	S235 JR madlo 2x dolní
L 50 x 5 - 3 000	3,000	2	6,000	4,570	27,4	0,19	1,2	S235 JR madlo 2x dolní
P 15 x 150 - 180	(0,027)	22	(0,594)	(117,750)	69,9	–	1,41	S235 JR patní plech most
P 20 x 200 - 260	(0,052)	24	(1,248)	(157,000)	195,9	–	2,94	S235 JR patní plech jiné
P 5 x 30 - 250	(0,008)	5	(0,038)	(39,250)	1,5	–	0,09	S235 JR styk. madla
VÝKAZ SPOJOVACÍHO MATERIÁLU ZÁBRADLÍ								
PRVEK				ks				
CHEM. KOTVA M16x220+MAT.+PODL.				96				kotva na patní plech
ŠROUB M16x55 se zapušt. hl. +MAT+PODL.				88				kotvení na chod. konz.
ŠROUB M12x35+MAT+PODL.				90				styk.madlo - sloupek
ŠROUB M10x35+MAT+PODL.				10				styk. madla
CELKEM								
S235 JR					1 241 kg		59 m²	
CELKEM MATERIÁL					1 241 kg		59 m²	
SVARY (3%)					37 kg			
HMOTNOST MATERIÁLU CELKEM					1 278 kg			
NÁTĚROVÁ PLOCHA CELKEM					59 m²			

(HODNOTY "CELKEM" JSOU VYČÍSLENY BEZ SPOJOVACÍHO MATERIÁLU)

OCEL S235 JR
ŠROUBY 5.6
KOTVY DO BETONU A4–70

POZNÁMKY:

1. OK JE ZAŘAZENA DO TŘÍDY PROVÁDĚNÍ EXC2 DLE ČSN EN 1090–2. POŽADAVKY NA MATERIÁL – VIZ TZ.
2. KOUTOVÉ SVARY BUDOU OVAŘENY PO CELÉM OBVODU PRVKU
3. SLOUPKY JSOU KÓTOVÁNY DO JEJICH STŘEDU.
4. PROTIKOROZNÍ OCHRANA NOVÉHO ZÁBRADLÍ A CHODNÍKOVÝCH KONZOL VIZ. TZ:
   PROTIKOROZNÍ OCHRANA SPOJOVACÍHO MATERIÁLU: METALIZACE tl. 80 µm.
   CHEMICKÉ KOTVY PRO UPEVNĚNÍ KONZOL A ZÁBRADLÍ: KOROZIVZDORNÁ OCEL A4–70 DLE DIN 17440
5. VŠECHNY HRANY BUDOU ZAOBLENY NA POLOMĚR R=2 mm.
6. VŠECHNY MATICE CHEMICKÝCH KOTEV BUDOU OPATŘENY PLASTOVÝMI KRYTKAMI.
7. BAREVNÝ ODSTÍN PODLAHOVÝCH KOMPOZITŮ BUDE VYBRÁN A ODSOUHLASEN ZÁSTUPCEM INVESTORA.
8. CHODNÍKOVÉ LITÉ KOMPOZITNÍ ROŠTY BUDOU V MÍSTECH SLOUPKŮ ZÁBRADLÍ VYŘÍZNUTY S MEZEROU 10 mm, VIZ DET. 3,4.
9. BUDOU POUŽITY LITÉ KOMPOZITNÍ FRP ROŠTY S NOSNOSTÍ MIN 750 kg/m² A PROTISKLUZOVOU ÚPRAVOU.
10. KOMPOZITNÍ ROŠTY BUDOU KE KONZOLÁM UCHYCENY DLE ZVYKLOSTÍ DODAVATELE ROŠTŮ.
11. KOMPOZITNÍ ROŠTY BUDOU KE KONZOLÁM SE SLOUPKY ZÁBRADLÍ UCHYCENY MIN. 2x2 ks UPEVŇOVACÍCH PRVKŮ.
12. ZHOTOVITEL VYPRACUJE VTD, KTERÁ MUSÍ BÝT PŘED SAMOTNOU VÝROBOU ODSOUHLASENA ZÁSTUPCI INVESTORA.

Ministerstvo dopravy
Státní fond dopravní infrastruktury

Jiná ověření: | Paré:
Orientační schéma: | Razítko oprávněné osoby:

Revize:	Datum:	Popis:	Podpis:	Kontroloval:	Datum:
000	14.06.2022	Definitivní odevzdání dokumentace		Ing. Libor Marek	

Stavebník/Investor: **Správa železnic, státní organizace**
Adresa: Dlážděná 1003/7, 110 00 Praha 1
Zástupce investora: Stavební správa západ
Adresa: Sokolovská 1955/278, 190 00 Praha 9

SPRÁVA ŽELEZNIC

Zhotovitel díla: **TOP CON SERVIS s.r.o.**
Adresa: Ke Stírce 1824/56, 182 00 Praha 8
Kontakt: T: +420 284 021 740
E: topcon@topcon.cz

Zhotovitel objektu: **TOP CON SERVIS s.r.o.**
Adresa: Ke Stírce 1824/56, 182 00 Praha 8
Kontakt: T: +420 284 021 740
E: topcon@topcon.cz

Hlavní projektant (HIP): Ing. Libor Marek | Specialista: Ing. Jakub Kara

Název stavby/akce:	**Rekonstrukce mostů v km 518,498 a 518,962 TÚ Praha Masarykovo n. - Děčín hl. n.**	Označení investora: S632000254; Označení zhotovitele: 28-12
Název části:	Mosty, propustky a zdi	Označení části: D.2.1.4
Název objektu/dílčí části:	**Most v ev. km 518,498**	Označení objektu/komplexu: **SO 11-20-01**
Název přílohy:	**OK - zábradlí**	Číslo přílohy: **2. 0.8.1**
Název dílčí části přílohy:		
Odpovědný projektant: Ing. Tomáš Vejběra	Zpracovatel přílohy: Ing. Radek Sklenář	Měřítko: 1:100/50/10/5; Formáty: 10A4; Stupeň dokumentace: **DUSP+PDPS**
Kraj: Ústecký	Katastrální území: Krásné Březno [775266]	TUDU: 0801 R1; Smluvní datum zpracování: **06/2022**

S632000254 – PDPS – D2.1.4 – SO11200 1 – XX – 2 – 081 – 000
[Prostor pro další informace]